SERIE C

acquise pour:

|| ÉQUIPEMENT DE SÉRIE

- Grande plage de vitesse continue sur 3 gammes
- Disposition frontale de la plaque et des leviers de changement de vitesse
- Variateur de vitesse mécanique sur les modèles "V"
- Variateur de vitesse électronique sur les modèles "VE"
- Compte-tours digital sur la plaque frontale "VE"
- Graissage permanent des engranages par pompe automatique
- Socle usiné avec dispositif d'arrosage
- Eclairage
- MGI Table tournante et pivotante
- Avance et déclenchement automatique par embrayage mécanique
- Volant frontal de descente lente
- Vernier et butée de profondeur réglable
- Télé-inverseur de filetage
- Ejecteur automatique de l'outil
- Commande électrique intégrée dans la tête
- Bouton poussoir STOP d'urgence
- Interrupteur inverseur de rotation de broche
- Protecteur contre copeaux
- Marquage "CE"

ø 40 mm ø 50 mm	M 36 M 42	3Kw 4 Kw	MK 4 MK 4	200 mm 200 mm	ø 175 mm ø 175 mm	360 mm 360 mm

|| DIMENSIONS

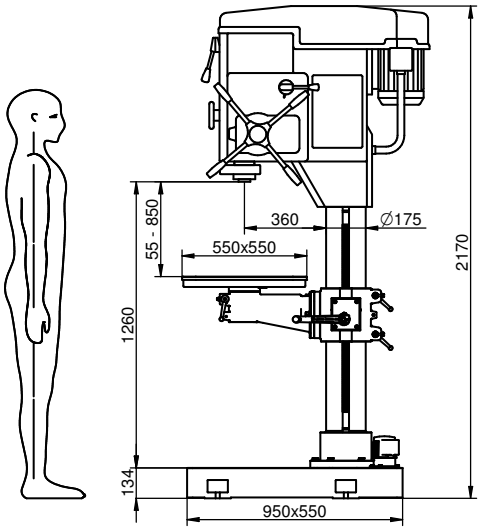

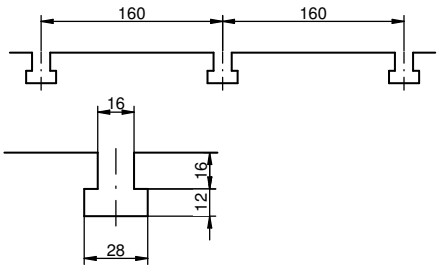

BC - 40V
BC - 40VE
BC - 50V
BC - 50VE

SERIE C

Transmission mixte-Courroies/Engrenages

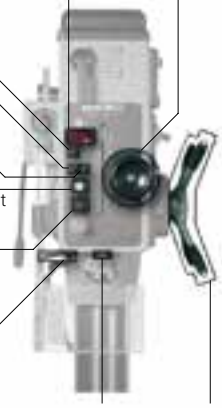

|| CARACTÉRISTIQUES

		BC-40 V	BC-40 VE	BC-50 V	BC-50 VE
Capacité maximum de perçage dans l'acier de 50/60 kg	[ø mm]	40		50	
Capacité maximum de perçage dans la fonte 200 HB	[ø mm]	50		60	
Capacité maximum de taraudage dans l'acier de 50/60 kg	[mm]	M 36		M 42	
Capacité maximum de taraudage dans la fonte 200 HB	[mm]	M42		M 50	
Cône Morse	[Nº]	4		4	
Course du fourreau de la broche (profondeur de perçage)	[mm]	200		200	
Puissance du moteur	[CV (Kw)]	4 (3)		5,5 (4)	
Puissance du moteur de refrigeración	[CV (Kw)]	0,10 (0,07)			
Transmission		Mixte courroie / Engrenajes			
Nombre de vitesses		Continue			
Variateur		Mécanique	Electronique	Mécanique	Electronique
Gamme de vitesses moteur 1500 t/mn 50 Hz Tri. Grande plage de vitesse continue sur 3 gammes Sur demande: moteur 1800 t/mn 60 Hz Tri.	[t/mn]	60 a 165 175 a 525 530 a 1500	30 a 300 90 a 900 190 a 1900	60 a 165 175 a 525 530 a 1500	30 a 300 90 a 900 190 a 1900
Descente		Automatique electromagnetique			
Nombre d'avances automatiques		4			
Gamme des avances automatiques	[mm/rev]	0,1-0,2-0,3-0,4			
Dimensions de la table (LxL).	[mm]	550x550			
Diamètre de la colonne	[mm]	175			
Distance broche-colonne	[mm]	360			
Poids net (approx.)	[Kg]	660		760	
Poids brut (avec emballage)	[Kg]	750		850	
Dimensions sous emballage (long x large x haut)	[m]	2,2x0,7x1,2		2,2x0,7x1,3	

INSTALLATION

PUPITRES / BASES / DÉPÔT / LUMIÈRE

PKC
Armario con puerta. Disponible para los taladros de sobremesa con MIF o MIG.

PKA
Socle armoire avec 2 étagères.
Disponible pour séries **EK/T.**

PKB
Socle armoire avec tiroir et porte.
Disponible pour séries **EK/T.**

ERB
Socle usiné avec réservoir incorporé et 3 rainures.
Standard pour séries **Z/X/A/B/C.**

MODÈLES AVEC PLAQUE BASE LISSE

MF
Table fixe.
Standard pour séries
EK/T/Z/X (32-34).

MG
Table tournante.
Optionnel pour model **EKL/TL.**

MGI
Table tournante et pivotante.
Disponible pour séries **Z/X/A/B/C.**

MGM
Table tournante pivotante avec étau intégré.
Disponible pour séries **Z/X (32/34).**

TABLE DE COORDONNÉES À VIS

340 XY
Table de coordonnées à viss.
X = 220 mm.
Y = 140 mm.
Poids net de la table = 25 kg.
Disponible pour séries **EK/T.**

430 XY
Table de coordonnées à vis.
X = 280 mm.
Y = 180 mm.
Poids net de la table = 40 kg.
Disponible pour séries **Z/X.**

600 XY
Table de coordonnées à vis.
X = 400 mm.
Y = 180 mm.
Poids net de la table = 52 kg.
Disponible pour séries **Z/X(32-34).**

800 XY
Table de coordonnées à vis.
X = 500 mm.
Y = 250 mm.
Poids net de la table = 93 kg.
Disponible pour séries **Z/X/A/B/C.**

PV
Protection de la broche avec micro interrupteur d'arrêt.
Standard et obligatoire pour toutes les séries.

EL
Dispositif d'éclairage.
Standard pour toutes les séries, Sauf dans la gamme PROFESSIONAL.

1000 XY
Table de coordonnées à vis.
X = 700 mm.
Y = 250 mm.
Poids net de la table = 150 kg.
Disponible pour séries
Z/X(40)/A/B/C.

INSTALLATION

CONTRÔLE VITESSE / MESURE / FILETAGE

VE
Variateur électronique de vitesse.
Standard pour **Z(34-40), BC-40VE** et **BC-50VE.**
Disponible pour autres modèles sur demande.

TAK
Compte-tours digital.
Standard pour séries **Z(34-40)** et **C**.
Disponible pour autres modèles sur demande.

LBC
Lecteur de profondeur.
Disponible pour toutes les séries.

LDG
Visualisation digitale pour 1, 2 ou 3 axes.

CONTRÔLE VITESSE / MESURE / FILETAGE

CN
Contre-poids pneumatique (conseillable dans des machines avec têtes multiples).
Disponible pour séries **X/A/B.**

ACNL
Approche et retour rapide.
Disponible pour modèles **B** de les séries **Z/X/B.**

CI
Cycle intégral avec codear (approprié pour tubes et profils, cycle en 2 temps perçage en profondeur, etc.).
Disponible pour modèles **B** de les series **Z/X/B.**

HB
Avance hydraupneumatique hidro-block.
Disponible pour séries **EK/T/Z/X** (uniquement pour les modèles d'alimentation manuelle).

MONTAGE TYPE AVEC TÊTE MULTIBROCHE

Accessoires et fonctions

ACNL
Cycle automatique de perçage avec approche rapide, phase travail, retour rapide assisté par vérin pneumatique pour remonter la tête multibroche.

UC
Union/cône de montage et d'entraînement pour tête multibroche.

CM
Tête multibroche à entraxes fixes ou variables.

GM
Guide pour tête multibroche pour augmenter la rigidité.

PM
Prolongation de commande (START-STOP) à hauteur de l'opérateur.

SC
Colonne rallongée 200 mm.

IR/RS
Inversion de rotation automatique pour filetage manuel.
Standard pour séries **Z(34-40)** et **C.**
Disponible pour toutes les séries.

RHP
Dispositif de filetage à patrine avec systeme de frenage par variateur (comprend un pas de filetage)
Disponible pour séries **X/A/B.**

HGP
Jeu de broche et écrou guide patron.
Disponible pour séries **X/A/B.**

CM
Tête multibroche à entraxes fixes ou variables.
Disponible pour toutes les séries.

AR
Avances automatiques réduites de 50%.
Disponible pour séries **A/B/C.**

MQL
Installation de micro lubrification.
Disponible pour toutes les séries.

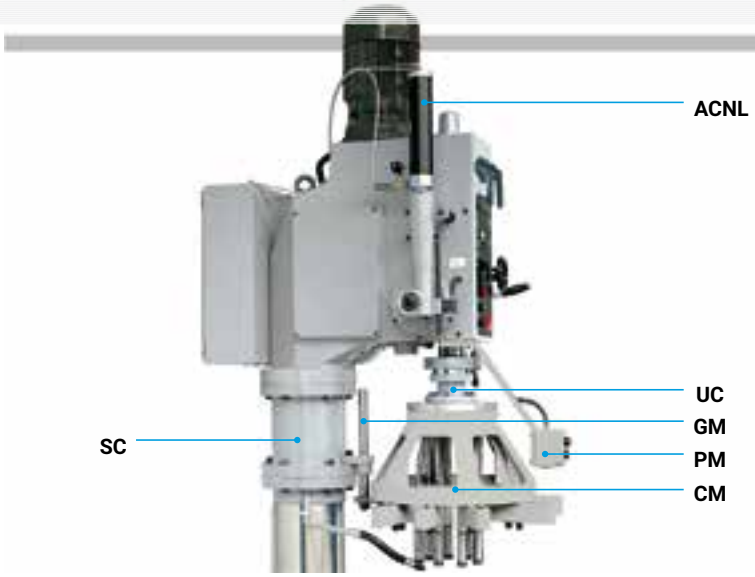

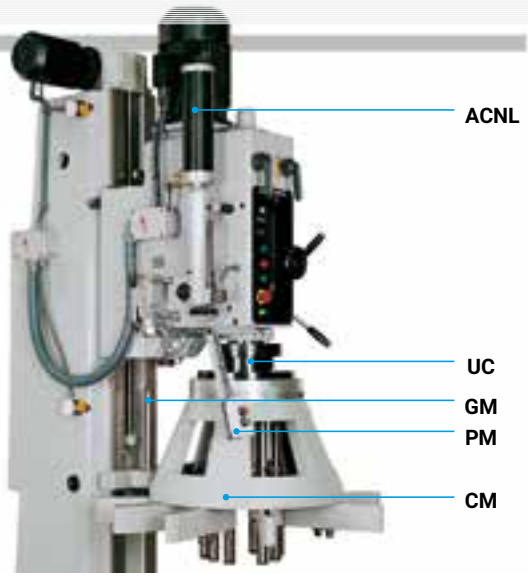

INSTALLATION

ETAUX CONVENTIONNELS

L-100
Etau base fixe (Série légère).
Ouverture maximum: 116 mm
Largeur des mors:105 mm
Hauteur des mors: 31,5 mm
Poids net: 8,5 kg.
Disponible pour séries
EK/T/Z/X/A/B/C

L-125
Etau base fixe (Série légère).
Ouverture maximum: 160 mm
Largeur des mors: 125 mm
Hauteur des mors: 41,5 mm
Poids net: 14,7 kg.
Disponible pour séries
EK/T/Z/X/A/B/C

M-116
Etau base fixe (Série médiane).
Ouverture maximum: 116 mm.
Largeur des mors: 100 mm.
Hauteur des mors: 31,5 mm.
Poids net: 9 Kg.
Disponible pour séries
Z/X/A/B/C.

M-157
Etau base fixe (Série médiane).
Ouverture maximum: 157 mm.
Largeur des mors: 125 mm.
Hauteur des mors: 41,5 mm.
Poids net: 15 Kg.
Disponible pour séries
Z/X/A/B/C.

ETAUX RAPIDES ET AUTO CENTREURS

FR-80
Etau fermeture rapide pur came.
Ouverture maximum: 80 mm.
Largeur des mors: 80 mm.
Hauteur des mors: 20 mm.
Poids net: 6 Kg.
Disponible pour toutes les séries.

FR-125
Etau fermeture rapide pur came.
Ouverture maximum: 125 mm.
Largeur des mors: 125 mm.
Hauteur des mors: 30 mm.
Poids net: 23 Kg.
Disponible pour toutes les séries.

FK-103
Etau auto centreur.
Ouverture maximum: 103 mm.
Largeur des mors: 103 mm.
Hauteur des mors: 20 mm.
Poids net: 12 Kg.
Disponible pour toutes les séries.

PLATEAUX, PÉDALES, ...

PIC
Commande par pédale au pied pour démarrage de cycle ou de mise en marche.
PSR
Commande par pédale au pied pour inversion de taraudage pour toute les séries.
Disponible pour toutes les séries.

PPE
Commande par pédale au pied pour arrêt d'urgence.
Disponible pour toutes les séries.

PF-150
Etau base fixe (Série robuste).
Ouverture maximum: 150 mm.
Largeur des mors: 150 mm.
Hauteur des mors: 44 mm.
Poids net: 28 Kg.
Disponible pour séries
A/B/C/P/F.

PG-150
Etau base tournante (Série robuste).
Ouverture maximum: 150 mm.
Largeur des mors: 150 mm.
Hauteur des mors: 44 mm.
Poids net: 37 Kg.
Disponible pour séries
A/B/C/P/F.

MANDRINS
Mandrins automatiques pour forêts de Ø 13 à 16 mm avec arbre de montage cône morse 3 ou 4.
Disponible pour toutes les séries.

PORTE-TARAUDS
Cône Morse, porte-tarauds et pinces pour filetage.

DOUILLES DE RÉDUCTION
Différents douilles de réduction entre morses.
Disponible pour toutes les séries.

ISO 40
Broche principale cône ISO-40 avec écrou de changement rapide.
Disponible pour **EBF-35.**