SERIE C

STANDARDAUSRÜSTUNG

- großer stufenloser Drehzahlbereich in 3 Stufen
- mechanische Drehzahlverstellung mit Handhebel (Modell V)
- elektronische Drehzahlverstellung mit Frequenzumrichter (Modell VE)
- frontseitige digitale Drehzahlanzeige
- Zahnradschmierung durch automatische Ölpumpe "VE"
- Maschinengrundplatte mit integrierter Kühlmitteleinrichtung
- Maschinenleuchte
- dreh- und kippbarer Tisch MGI
- Vorschub und automatischer Rückzug mit elektromagnetischer Kupplung
- frontseitiges Handrad zur Feineinstellung des manuellen Vorschubs
- Skala mit einstellbarer Bohrtiefe
- automatische Vorschubsumkehr beim Gewindeschneiden
- automatischer Werkzeugauswerfer
- Elektrosteuerungen im Bohrkopf integriert
- Drucktaste für NOTSTOP
- Schalter für Rechts-/Linkslauf
- höhenverstellbare Späneschutzscheibe mit Mikroschalter
- CE- Kennzeichnung

ø 40 mm ø 50 mm	M 36 M 42	3Kw 4 Kw	MK 4 MK 4	200 mm 200 mm	ø 175 mm ø 175 mm	360 mm 360 mm

ABMESSUNGEN

Ständermaschinen

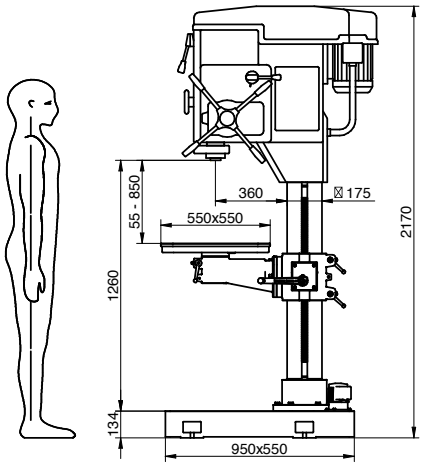

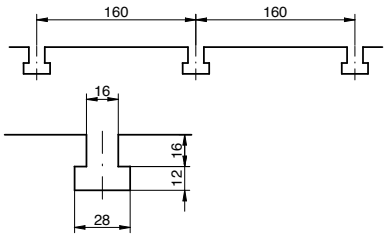

BC - 40V
BC - 40VE
BC - 50V
BC - 50VE

SERIE C

Säulenbohrmaschinen - Keilriemen/Getriebe-Antriebskombination

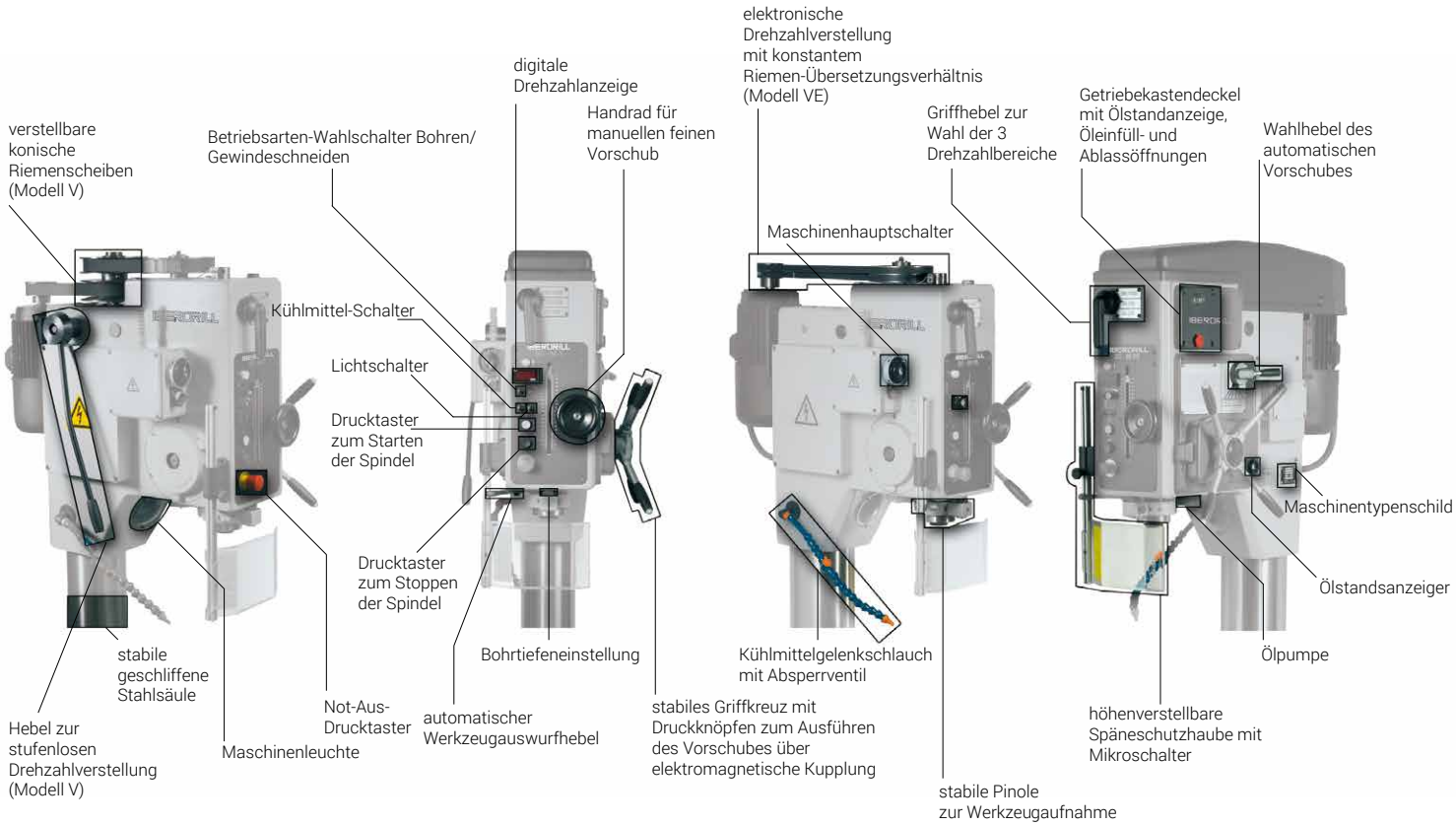

|| TECHNISCHE DATEN

		BC-40 V	BC-40 VE	BC-50 V	BC-50 VE
Bohrleistung in Stahl St 60	[ø mm]	40		50	
Bohrleistung in Guß GG 20	[ø mm]	50		60	
Gewindeschneidleistung in Stahl St 60	[mm]	M 36		M 42	
Gewindeschneidleistung in Guß GG 20	[mm]	M 42		M 50	
Spindelaufnahme		MK 4		MK 4	
Spindelhub (Bohrtiefe)	[mm]	200		200	
Motorleistung	[PS (kW)]	4 (3)		5,5 (4)	
Motorleistung der Kühlmittelpumpe	[PS (kW)]	0,10 (0,07)			
Antrieb		Kombination Keilriemen / Zahnradgetriebe			
Anzahl der Spindeldrehzahlen		stufenlos			
Art der stufenlosen Drehzahlverstellung		mechanisch	elektronisch	mechanisch	elektronisch
Spindeldrehzahlen bei Motor 1500 U/min. 50 Hz 3-Phasen 3 Drehzahlbereiche optional: Motor 1800 U/min. 60 Hz 3-Phasen	[U/min.]	60 bis 200 200 bis 600 600 bis 1500	30 bis 300 90 bis 900 190 bis 1900	60 bis 200 200 bis 600 600 bis 1500	30 bis 300 90 bis 900 190 bis 1900
Vorschub		automatisch mit elektromagnetischer Kupplung			
Anzahl der automatischen Vorschübe		4			
Bereiche der automatischen Vorschübe	[mm/U.]	0,1-0,2-0,3-0,4			
Tischabmessung (Länge x Breite)	[mm]	550x550			
Säulendurchmesser	[mm]	175			
Ausladung	[mm]	360			
Nettogewicht	[Kg]	660		760	
Bruttogewicht (inkl. Transportverpackung)	[Kg]	750		850	
Abmessung mit Transportverpackung (Länge x Breite x Höhe)	[m]	2,2x0,7x1,2		2,2x0,7x1,3	

SONDERAUSSTATTUNG UND ZUBEHÖR

KREUZTISCHE

MB4
manuell verfahrbarer Kreuztisch
X = 500 mm
Y = 250 mm
Nettogewicht = 93 kg
für Serie **Z/X/A/B/C**

MB5
manuell verfahrbarer Kreuztisch
X = 700 mm
Y = 250 mm
Nettogewicht = 150 kg
für Serie **Z/X(40)/A/B/C**

ELEKTRONISCHE DREHZAHLVERSTELLUNG / DIGITALE ANZEIGEGERÄTE

LBC
digitale Bohrtiefen-Anzeige
für alle Serien

VORSCHUBSYSTEME / MULTI-SPINDEL-BOHRKÖPFE / SCHMIERSYSTEME

AR
50% reduzierter Vorschub
für Serie **A/B/C**

SONDERAUSSTATTUNG UND ZUBEHÖR

STANDARD-SCHRAUBSTÖCKE

SL-116
Schraubstock mit fester Grundplatte (leichte Ausführung)
max. Spannweite: 116 mm
Backenbreite: 105 mm
Backenhöhe: 31,5 mm
Nettogewicht: 8,5 kg
für Serie **EK/T/Z/X/A/B/C**

SL-160
Schraubstock mit fester Grundplatte (leichte Ausführung)
max. Spannweite: 160 mm
Backenbreite: 125 mm
Backenhöhe: 41,5 mm
Nettogewicht: 14,7 kg
für Serie **EK/T/Z/X/A/B/C**

FL-116
Schraubstock mit fester Grundplatte
max. Spannweite: 116 mm
Backenbreite: 100 mm
Backenhöhe: 31,5 mm
Nettogewicht: 9 Kg
für Serie **Z/X/A/B/C**

FL-157
Schraubstock mit fester Grundplatte
max. Spannweite: 157 mm
Backenbreite: 125 mm
Backenhöhe: 41,5 mm
Nettogewicht: 15 Kg
für Serie **Z/X/A/B/C**

FS-150
Schraubstock mit fester Grundplatte (robuste Ausführung)
max. Spannweite: 150 mm
Backenbreite: 150 mm
Backenhöhe: 44 mm
Nettogewicht: 28 Kg
für Serie **A/B/C/P/F**

FG-150
Schraubstock mit drehbarer Grundplatte (robuste Ausführung)
max. Spannweite: 150 mm
Backenbreite: 150 mm
Backenhöhe: 44 mm
Nettogewicht: 37 Kg
für Serie **A/B/C/P/F**

SCHNELLSPANN- UND SELBSTZENTRIERENDE SCHRAUBSTÖCKE

FR-80
Schraubstock mit Schnellverschluss
max. Spannweite: 80 mm
Backenbreite: 80 mm
Backenhöhe: 20 mm
Nettogewicht: 6 Kg
für alle Serien

FR-125
Schraubstock mit Schnellverschluss
max. Spannweite: 125 mm
Backenbreite: 125 mm
Backenhöhe: 30 mm
Nettogewicht: 23 Kg
für alle Serien

FK-103
selbstzentrierender Schraubstock
max. Spannweite: 103 mm
Backenbreite: 103 mm
Backenhöhe: 20 mm
Nettogewicht: 12 Kg
für alle Serien

SONDERAUSSTATTUNG UND ZUBEHÖR

ZUBEHÖR FÜR MULTI-SPINDEL-BOHRKÖPFE

KOMPONENTEN UND FUNKTIONSWEISE

ACNL
automatischer Bohrzyklus mit Eil- und Arbeitsgängen sowie mit der Zusatzfunktion des pneumatischen Gegengewichts zur Kompensation des Bohrkopfmasse

UC
Bohrkopfadapter für Multi-Spindel-Bohrkopf

CM
Multi-Spindel-Bohrköpfe mit festen oder einstellbaren Spindelabständen

GM
zusätzliche Führung zur Stabilisierung des Multi-Spindel-Bohrkopfes

PM
ergonomische Bedienungseinheit für die Funktionen START-STOP-NOTSTOP

SC
Säulen- bzw. Ständererhöhungen um 200 mm zum Ausgleich der Arbeitsraumhöhe zwischen Tischoberkante und Spindelunterkante

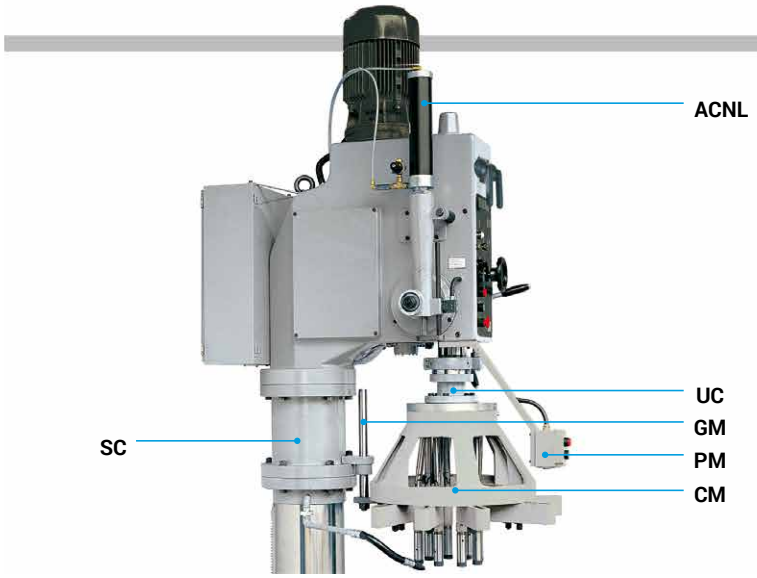

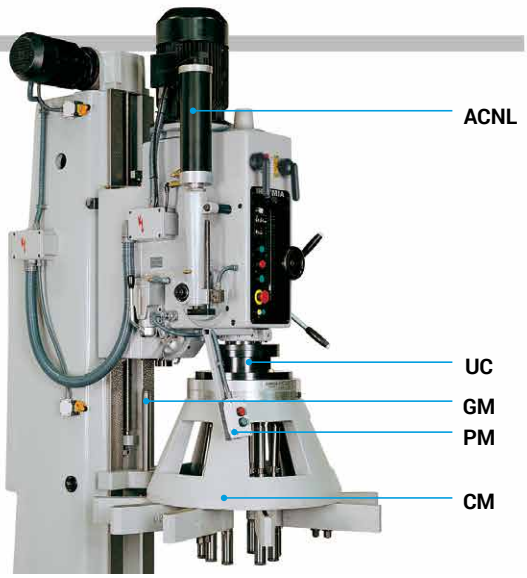

SONDERAUSSTATTUNG UND ZUBEHÖR

SCHNELLSPANN- UND SELBSTZENTRIERENDE SCHRAUBSTÖCKE

BOHRFUTTER
Schnellspann-Bohrfutter für Werkzeuge bis Ø 13 mm für Aufnahme MK 3 oder bis Ø 16 mm für Aufnahme MK 4
für alle Serien

GEWINDESCHNEIDFUTTER
Schnellwechsel-Gewindeschneidfutter mit MK 3, MK 4

REDUZIERHÜLSEN
Reduzierhülsen für verschiedenen MK-Adaptionen
für alle Serien

SPANNFUTTER UND FUSSPEDALE...

PST
Fußpedal mit START-Funktion
PSR
Fußpedal zur Drehrichtungsumkehr beim Gewindeschneiden
für alle Serien

PEM
Fußpedal mit NOTSTOP-Funktion
für alle Serien